MURR ELEKTRONIK
stay connected

SOLID67 IOL8(M8 5P) 30mm M12L 5P

SOLID67 Multiprotocol Profinet or EthernetIP

IOL8
M12 Power，5芯, L-coded
M8，5芯, B-coded
连接电缆在联机商店“连接技术”下。
外壳完全密封

链接至具体产品

图示

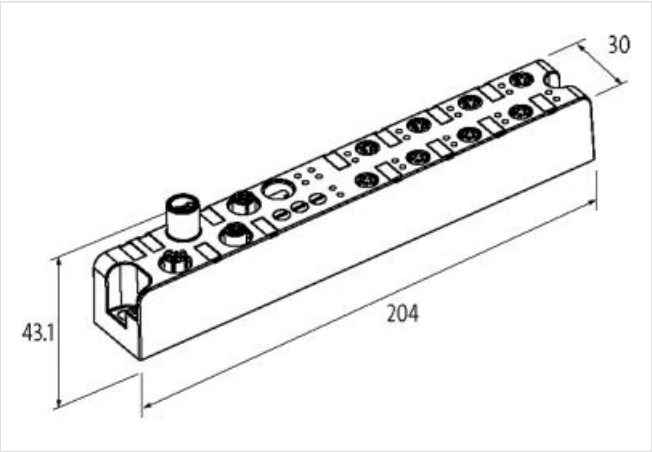

产品可能与图示有所不同

商业信息

ECLASS-6.0	27242604
ECLASS-6.1	27242604
ECLASS-7.0	27242604
ECLASS-8.0	27242604
ECLASS-9.0	27242604
ECLASS-10.1	27242604
ECLASS-11.1	27242604
ECLASS-12.0	27242604
ETIM-5.0	EC001599
GTIN	4048879727907
包装单位	1
海关税号	85389099

电气数据 | 供电

Norm operating voltage	EN 61131-2
工作电压 US DC	24 V
工作电压 UA DC	24 V
最大总电流 UA	9 A
最大总电流 US	9 A

电气数据 | 输入

MURR ELEKTRONIK
stay connected

过载保护	有
短路保护	有
Type input	PNP, for 3-wire sensors or mechanical switches, IO-Link Devices
最大电流承载能力	0,5 A
电气数据 | 输出	
过载保护	有
短路保护	有
每个引脚的最大输出电流	0,5 A
最大总输出电流	9 A
技术参数 | 工业通讯	
支持的协议	PROFINET
工业通讯 | 以太网 / IP	
DLR (Device Level Ring)	有
EtherNet/IP 寻址	BOOTP, DHCP, 旋转开关
工业通讯 | Profinet	
最大活动连接数量（IO 控制器）	2
IRT（网络通信）	有
MRP 客户	有
PROFINET Netload Class	II
PROFINET 寻址	DCP
PROFINET 合规等级	C
PROFINET 规格	V2.3
共享设备/输入	有
工业通讯 | IO-Link	
IO-Link 类型	8× Master
Port Class	A, B
IO-Link 修订 ID	V1.1
IO-Link transmission rate	COM1, COM2, COM3
IO-Link 过程数据长度输入	32 Bytes
IO-Link 过程数据长度输出	32 Bytes
Automatic baudrate detection	有
诊断	
执行器报警	每 个LED和总线
通过总线诊断	每模块和通道
通过LED诊断	每模块和通道
IO-Link 事件	低压电源供电, 无电压
短路连接诊断	有
LED 指示	以太网连接/数据传输
端线	每 端口
过载诊断	有
设备保护 | 电动	
防护类型（EN IEC 60529）	IP67
Galvanic separation (operating voltage)	有
机械数据 | 安装日期	
Suitable for mounting type	2-孔 螺钉固定
高度	43,1 mm
宽度	30 mm
深度	204 mm
环境特性 | 气候	
最小工作温度	-20 °C

最大工作温度	70 °C
连接类型 5	
连接类型 1	X01, X02
连接类型 2	X03
连接类型 3	X04
连接类型 4	X1-X4
连接类型 5	X5-X8
Family construction form	M12
Gender	female
触点支架的颜色	绿色
编码	D
极数	4
PIN 1	TD +
PIN 2	RD +
PIN 3	TD -
PIN 4	RD -
Family construction form	M12
Gender	male
触点支架的颜色	灰色
编码	L
极数	5
PIN 1	24 V DC (US)
PIN 2	0 V (UA)
PIN 3	0 V (US)
PIN 4	24 V DC (UA)
PIN 5	FE
Family construction form	M12
Gender	female
触点支架的颜色	灰色
编码	L
极数	5
PIN 1	24 V DC (US)
PIN 2	0 V (UA)
PIN 3	0 V (US)
PIN 4	24 V DC (UA)
PIN 5	FE
Family construction form	M8
Gender	female
触点支架的颜色	黑色
编码	B
极数	5
PIN 1	24 V DC
PIN 2	DI
PIN 3	0 V
PIN 4	SIO / IOL
PIN 5	n.c.
Family construction form	M8
Gender	female
触点支架的颜色	黑色
编码	B
极数	5
PIN 1	24 V DC
PIN 2	24 V DC UA
PIN 3	0 V

穆尔电子元器件（上海）有限公司 | 上海市普陀区绥德路628号C幢 | 200331 上海 | 电话 +86 21 6284 7607 | 传真 +86 21 6284 8526 | shop@murrelektronik.com.cn | shop.murrelektronik.com.cn

PIN 4	SIO / IOL
PIN 5	0 V UA

穆尔电子元器件（上海）有限公司 | 上海市普陀区绥德路628号C幢 | 200331 上海 | 电话 +86 21 6284 7607 | 传真 +86 21 6284 8526 | shop@murrelektronik.com.cn | shop.murrelektronik.com.cn